SNK

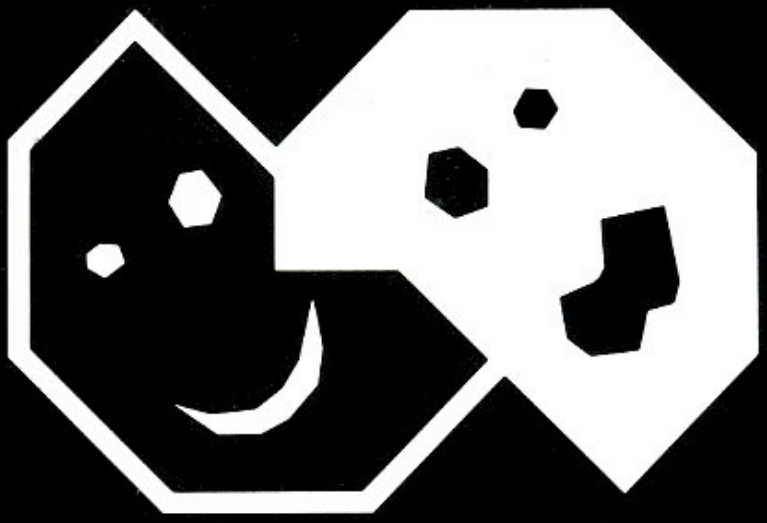

NEO·GEO CD

NOTICE EN FRANÇAIS

TABLE DES MATIERES

Vérification	1
Avant d'utiliser la console	1
La console Neo Geo CD (vue de face)	2
La console Neo Geo CD (vue arrière)	3
Le paddle	4
Les différentes connexions	5
La connexion au téléviseur	5
La connexion à la prise péritel	5
La connexion des paddles	5
L'adaptateur AC/DC	5
La préparation du jeu	5
Le premier affichage	5
La mise en place du disque	5
Le temps de chargement	6
Le menu principal en cours de jeu	6
Pour relancer le jeu depuis le début	7
Pour retirer le disque en cours de jeu	7
Lorsque vous désirez arrêter de jouer	7
Le stockage des données de jeu	7
Le formatage de la mémoire	8
Les autres options du menu "Backup Memory Utility"	8
La lecture de disques compacts audio	8
Le menu principal	9
Les commandes de lecture annexes	9
Les affichages	10
La touche d'annulation "Cancel"	10
La touche de programmation "PROGRAM"	11
Les messages de statut ou d'erreur	11
Les codes d'erreur	11
Remarques sur l'utilisation	12
L'alimentation de la console Neo Geo CD	12
Remarques sur la console Neo Geo CD	12
Les conditions d'utilisation idéales !	13
La maintenance générale	13
Remarques sur la maintenance des disques compacts	13
Résolution de quelques problèmes courants	14
Fiche technique	15

LA CONSOLE NEO GEO CD

Nous vous remercions d'avoir acheté la console Neo Geo CD. Ce manuel vous présente de façon détaillée les nombreuses capacités et fonctions de la console, nous vous conseillons d'en faire une lecture attentive.

□ VERIFICATION

Votre achat comprend les éléments suivants :

1. La console Neo Geo CD
2. Le paddle Neo Geo CD
3. Un adaptateur AC/DC
4. Un câble
5. Le présent manuel d'instruction

□ AVANT D'UTILISER LA CONSOLE

La console Neo Geo CD peut stocker des données de jeu dans la mémoire de sauvegarde (Back-Up RAM) pendant deux semaines. Si vous utilisez la console pour la première fois, n'oubliez pas de formater la mémoire de sauvegarde. Les différents étapes du formatage sont expliquées en détail plus loin, dans le paragraphe "La sauvegarde des données de jeu" de ce manuel.

□ LA CONSOLE NEO GEO CD (vue de face)

LE BOUTON DE MISE SOUS TENSION
Il s'allumera en rouge pour indiquer que la console est en marche.
Réappuyez sur ce même bouton pour que le voyant s'éteigne et que le courant soit coupé.
N'éteignez jamais la console lorsqu'elle est en cours de chargement, c'est à dire lorsqu'elle affiche le message "NOW LOADING", car certains éléments internes de la console pourraient être endommagés.

LE LECTEUR DE CD-ROM
Ouvrez le couvercle puis placez les disques compacts de jeu ou de musique, de 8 cm ou de 12 cm, dans l'emplacement correspondant .
Il y a deux bornes de connexion sur la face avant de la console, pour un ou deux paddles.

LE BOUTON D'OUVERTURE ET DE FERMETURE DU LECTEUR DE CD-ROM

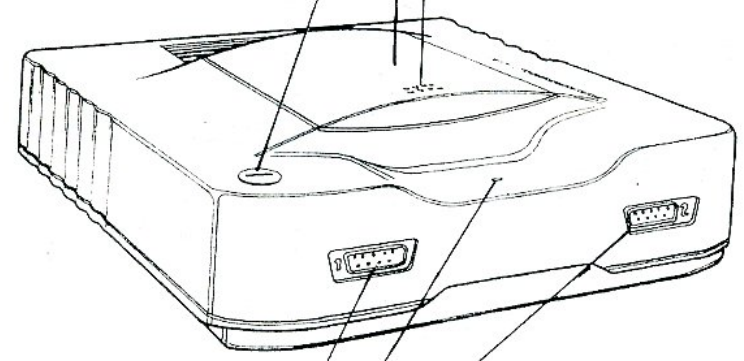

□ Le paddle N°2

□ Le paddle N°1

LE VOYANT DE FONCTIONNEMENT

□ LA CONSOLE NEO GEO CD (vue arrière)

La prise A/V OUT : Connectez l'une des extrémités du câble péritel à la prise AV OUT de la console et l'autre extrémité au téléviseur.

Fiche de raccordement de l'adaptateur secteur.

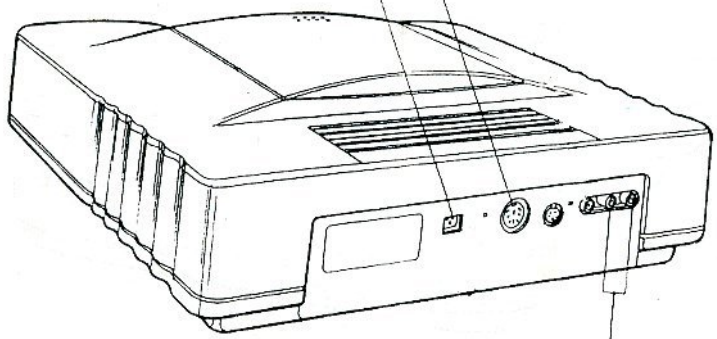

La prise de sortie audio stéréo :
Connectez le cordon audio à cette borne. Faites se correspondre les prises colorées aux bornes R (rouge) et L (blanc) de la chaîne stéréo.

Utilisez exclusivement l'adaptateur secteur livré avec la console pour l'alimentation.

□ LE PADDLE

Il permet de choisir les commandes sur tous les écrans, d'effectuer tous les contrôles de jeu. La fonction des différents boutons est expliquée en détail dans tous les manuels de jeu.

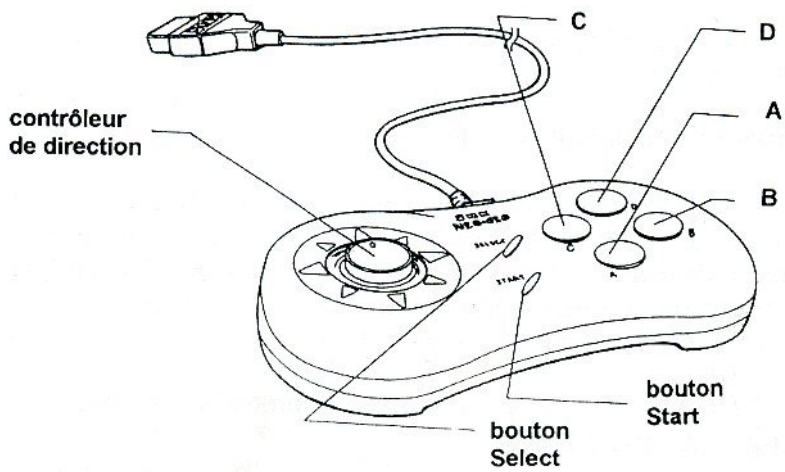

Le connecteur se raccorde à la borne de connexion de la console.
Le paddle comprend également un contrôleur de direction, qui dirige le curseur pour le choix des options et contrôle, d'une façon générale, les mouvements des personnages en cours de jeu.
Les boutons A, B, C et D remplissent des fonctions différentes d'un jeu à l'autre.
L'adaptateur AC/DC sert au branchement sur secteur de la console.

ATTENDEZ QUE TOUS LES RACCORDEMENTS SOIENT EFFECTUES AVANT DE BRANCHER LES ADAPTATEURS SECTEUR

LES DIFFERENTES CONNEXIONS

L LA CONNEXION AU TELEVISEUR

Lors de la connexion au téléviseur, vérifiez toujours que l'interrupteur du téléviseur, ainsi que celui de la console sont en position d'arrêt.

I LA CONNEXION A LA PRISE PERITEL

A l'aide du câble péritel, reliez la borne "A/V Out" de la console à la prise péritel du téléviseur.

C LA CONNEXION DES PADDLES

Pour connecter les paddles, vérifiez que le label "NEO GEO" est tourné vers le haut avant de brancher le ou les paddles aux bornes de connexion. Le premier paddle se connecte à la borne placée du côté du bouton de mise sous tension, le deuxième paddle, indispensable pour un jeu à deux joueurs en simultané, se connecte à l'autre borne.

D L'ADAPTATEUR AC/DC permet un branchement sur secteur.

I LA PREPARATION DU JEU

1. Mettez le téléviseur en marche.
2. Réglez le volume sonore de la télévision au minimum.
3. Effectuez, si nécessaire, des réglages sur votre téléviseur pour qu'il fonctionne sur la console.

C LE PREMIER AFFICHAGE

1. Mettez la console sous tension.
2. Le logo NEO GEO apparaîtra à l'écran, puis sera automatiquement remplacé par l'écran principal. Toutes les fonctions seront télécommandées à l'aide du paddle et effectuées depuis cet écran.

Réglez le volume sonore selon votre préférence lorsque vous écoutez un disque compact audio ou bien si vous jugez que la musique qui accompagne le jeu est soit trop élevée, soit trop basse.

I LA MISE EN PLACE DU DISQUE

1. Appuyez sur le bouton d'ouverture/ de fermeture du lecteur.
2. Placez le disque compact au format 8 ou 12 cm couramment dans le

lecteur, la face portant mention du titre doit être tournée vers le haut.
3. Refermez le couvercle et appuyez doucement sur le bouton d'ouverture/de fermeture pour enclencher le mécanisme.

LE TEMPS DE CHARGEMENT

1. Lorsque le message "PUSH START BUTTON" s'affiche en bas de l'écran, appuyez sur le bouton START du paddle N°1 pour charger les données du jeu.

2. Une fois le chargement effectué, le message "NOW LOADING" sera remplacé par l'écran titre. Appuyez sur le bouton START ou bien sélectionnez le message "GAME START" à l'aide du curseur et appuyez sur le bouton A pour lancer le jeu.
   A partir de maintenant, reportez-vous au manuel livré avec le jeu.

I LE MENU PRINCIPAL EN COURS DE JEU

Le curseur en forme de main permet de mettre en évidence une commande, validez toutes les commandes à l'aide du bouton A.

LE BOUTON "MEMORY" : fonction de sauvegarde des données du jeu. Appuyez sur ce bouton pour afficher le menu d'initialisation et de la mémoire et de gestion des connexions du jeu (reportez-vous au paragraphe "LE STOCKAGE DES DONNEES DE JEU).

Lorsque le message "PUSH START BUTTON" apparaît, cela signifie que vous pouvez appuyer sur le bouton START du paddle N°1 pour lancer le jeu. Respectez le temps de chargement.

□ POUR RELANCER LE JEU DEPUIS LE DEBUT

1. Appuyez simultanément sur les boutons A, B, C et SELECT pour revenir au menu principal.

N'utilisez jamais cette option lorsque la mention "NOW LOADING SCREEN" est affichée à l'écran !

---

2. Pour relancer le jeu, appuyez sur le bouton START du paddle ou bien sélectionnez "GAME START" depuis le menu principal.

□ POUR RETIRER LE DISQUE EN COURS DE JEU

1. Revenez à l'écran principal, comme expliqué plus haut.
2. Attendez au moins 10 secondes pour que le disque ait complètement arrêté de tourner. Ne l'enlevez jamais pendant qu'il tourne, vous risqueriez de l'endommager.
3. Retirez délicatement le disque compact de jeu et remettez-le dans son boîtier.
4. Refermez le couvercle.

□ LORSQUE VOUS DESIREZ ARRETER DE JOUER

1. Revenez au menu principal en appuyant sur les boutons A, B, C et START.
2. Patientez au moins 10 secondes avant d'ouvrir le lecteur.
3. Veillez à ne pas poser la main sur la surface du disque et retirez-le avec délicatesse puis refermez le lecteur.
4. Diminuez le volume sonore du téléviseur ou de l'amplificateur.
5. Mettez le bouton de la console en position d'arrêt.

□ LE STOCKAGE DES DONNEES DE JEU

Même si la console NEO GEO CD est hors tension, les jeux peuvent être sauvegardés pendant une période de deux semaines. Si vous désirez conserver les données en mémoire, il faut mettre la console sous tension au moins une fois toutes les deux semaines. Si des données sont effacées, il faut reformater la mémoire pour sauvegarder d'autres données.
Si vous reformatez la mémoire à une date ultérieure, tous les jeux de sauvegarde seront définitivement effacés.

□ LE FORMATAGE DE LA MEMOIRE

Une fois la console mise sous tension, amenez le curseur en face du bouton "MEMORY", puis appuyez sur le bouton A.
Le menu "BACK UP MEMORY UTILITY" s'affiche. Sélectionnez "BACK UP MEMORY FORMAT".
Suivez ensuite les instructions à l'écran pour mener à bien le formatage.

BACKUP MEMORY UTILITY		
▸ 1. BACKUP MEMORY FORMAT	FORMAT THE BACKUP MEMORY	THERE ARE SOME DATA IN THIS BACKUP
2. DISPLAY DATA NAME	PRESS A BUTTON	DO YOU MIND TO DELETE THEM?
3. DELETE A DATA		A BUTTON = NO
4. FILE USER'S NAME		
5. END	B BUTTON=RETURN TO MENU SCREEN	B BUTTON=RETURN TO MENU SCREEN

- Appuyez sur le bouton A, pour valider le processus de formatage.
- Appuyez sur le bouton B pour annuler et revenir au menu "BACK UP MEMORY UTILITY".

□ LES AUTRES OPTIONS DU MENU "BACKUP MEMORY UTILITY"

DISPLAY DATA NAME : pour voir la liste des fichiers de sauvegarde.
DELETE A DATA : pour effacer un fichier
FILE USER'S NAME : pour enregistrer un nom d'utilisateur. Ce nom comprendra 15 caractères au maximum. Effectuez le choix des lettres avec le curseur et validez en appuyant sur le bouton A.
END : pour revenir à l'écran de présentation, puis au menu principal.

□ LA LECTURE DE DISQUES COMPACTS AUDIO

Vous pouvez écouter n'importe quel disque compact audio, ainsi que les musiques d'accompagnement des jeux enregistrés sur la plupart des disques compacts de jeu.

Placez le disque compact audio ou le disque compact de jeu dans le lecteur.
Les commandes sont validées, à l'aide du paddle, depuis le menu principal.

S'il s'agit d'une musique d'accompagnement sur un jeu Neo Geo CD, vous ne pourrez pas sélectionner une piste en particulier. La lecture

commencera automatiquement à partir de la deuxième piste, la première piste ne comprenant que des données de jeu.

□ LE MENU PRINCIPAL

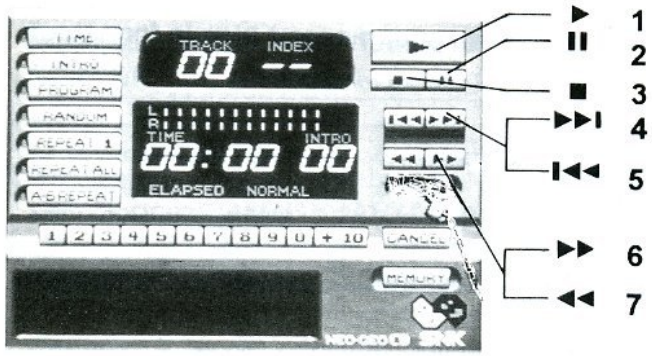

1. Lecture : pour écouter une piste audio
2. Pause : arrêt momentané. Appuyez sur ce même bouton pour reprendre la lecture.
3. Stop : arrêt de la lecture
4. Sélection automatique de la piste suivante.
5. Retour au début de la piste audio. Appuyez une deuxième fois pour revenir au début de la piste précédente.
6. Fonction d'avance rapide
7. Fonction de retour rapide pour rejouer un passage déjà entendu.

Sur cet écran, comme sur tous les autres écrans, vous choisirez les options à l'aide du curseur et vous validerez votre choix avec le bouton A.

□ LES COMMANDES DE LECTURE ANNEXES

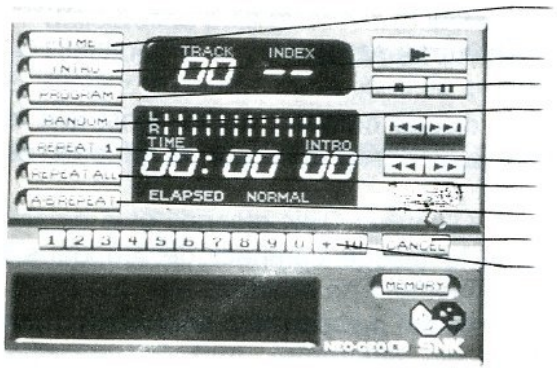

1. TIME : visualisation de la durée d'une piste, du temps écoulé et du temps restant sur une piste ou sur un disque compact précis.
2. INTRO : écoute des premières secondes d'un morceau
3. PROGRAM : vous permet de sélectionner l'ordre de lecture des pistes.
4. RANDOM : écoute des pistes audio dans un ordre aléatoire
5. REPEAT 1 : répétition d'une piste autant de fois que vous le souhaitez.
6. REPEAT ALL : répétition intégrale d'un disque
7. A-B REPEAT : répétition d'un intervalle de musique sélectionné
8. CANCEL : annulation des sélections précédentes.
9. Numéros de piste de 1 à 10 : ils servent à sélectionner les numéros de piste.

Vous ne pourrez pas utiliser l'option de recherche automatique tant que l'une des fonctions annexes de lecture sera activée.

□ LES AFFICHAGES

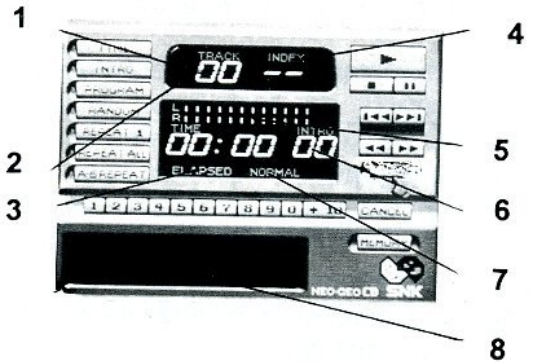

1. TRACK : numéro de la piste en cours de lecture ou en pause
2. Affichage du mode sélectionné, lecture ou pause
3. Temps de lecture :
   - ELAPSED : indique le temps écoulé sur une piste précise.
   - T. ELAPSED : indique le temps écoulé sur un disque.
   - REMAIN : indique le temps restant sur une piste précise.
   - T. REMAIN : montre le temps restant sur un disque.
4. Affichage les numéros des pistes programmées grâce à la fonction de programmation. L'affichage normal est (--).
5. Niveau sonore des canaux gauche (L) et droit (R).
6. INTRO : indique le temps de lecture en secondes pour la fonction "INTRO".
7. Affichage de la fonction en cours
8. Affichage des numéros de piste (un maximum de 20 pistes)

□ LA TOUCHE D'ANNULATION "CANCEL"

Les deux méthodes expliquées ci-dessous nécessitent l'utilisation de la touche d'annulation.

1. Pour annuler le choix d'une piste si vous la sélectionnez directement, appuyez sur la touche Cancel.
Pour changer de piste, servez-vous de la touche numérique et sélectionnez une autre piste.

2. Pour modifier une programmation : si vous appuyez une fois sur la touche Cancel, la piste affichera le paramètre sélectionné précédemment.

Si vous ne changez pas le numéro de piste à l'aide des touches numériques, la piste restera programmée.

□ LA TOUCHE DE PROGRAMMATION "PROGRAM"

Vous pouvez définir l'ordre de lecture des pistes à l'aide de la touche "PROGRAM". Cette fonction ne sera pas disponible en cours de lecture.

□ LES MESSAGES DE STATUT OU D'ERREUR

Les messages suivants peuvent s'afficher en cours de lecture. Veuillez en tenir compte.

MESSAGE	EXPLICATION
WAIT FOR A MOMENT	Le disque compact est en cours de lecture (ce message apparaît lorsque vous venez de placer le disque compact dans le lecteur). Patientez jusqu'à disparition du message.
INSERT CD	Le disque compact est mal inséré, recommencez.
SELECT AUDIO TRACK	La piste sélectionnée se trouve dans les données de jeu, choisissez une autre piste. Attention, ce message risque d'apparaître également s'il y a trop d'interférences ou si le volume sonore est trop puissant.
SELECT WITH 10 KEY	Ce message apparaît si vous utilisez la fonction de recherche automatique. Utilisez les touches numériques pour sélectionner une piste.

□ LES CODES D'ERREUR

Lorsque vous jouez avec des disques qui sont excessivement endommagés ou sales, un message d'erreur peut apparaître sur la droite.

Lorsque ce message apparaît, éteignez la console, puis rallumez-la. Le tiroir s'ouvre. Retirez le disque pour le nettoyer, puis replacez-le dans le tiroir.
Si le message apparaît à nouveau, évitez d'utiliser le disque.

□ REMARQUES SUR L'UTILISATION

La console NEO GEO CD est un appareil de précision, elle comprend des composants électriques. Respectez les consignes de sécurité suivantes :

□ L'ALIMENTATION DE LA CONSOLE NEO GEO CD :

- Utilisez exclusivement l'adaptateur fourni avec la console Neo Geo CD. Tout autre adaptateur ne correspondant pas aux caractéristiques techniques de la console Neo Geo CD risque d'endommager les éléments internes de la console et de provoquer une panne.
- Si jamais vous voyez apparaître de la fumée ou bien si vous sentez une odeur étrange, débranchez aussi l'adaptateur et ramenez-le chez votre revendeur spécialisé.
- Débranchez l'adaptateur dès que vous avez fini de jouer. Lorsque vous le débranchez, maintenez-le à la base et retirez-le sans forcer.

□ Remarques sur la console Neo Geo CD :

- Ne placez jamais d'objet sur le dessus de la console.
- N'ouvrez jamais le tiroir à la main, vous risqueriez d'endommager grandement le mécanisme interne.
- N'essayez jamais de réparer ou de modifier la console par vous-même. Ceci invaliderait la garantie. Vous pourriez endommager la console ou bien recevoir une décharge. Confiez votre console à un technicien compétent en cas de panne.
- Protégez la console afin qu'elle ne reçoive ni liquide, ni produits inflammables.
- Si vous transférez la console d'un endroit froid à un endroit chauffé, une légère condensation peut se produire au niveau du mécanisme laser. Nous vous conseillons de vérifier qu'aucun disque laser n'est inséré dans la console et d'attendre environ une heure avant d'utiliser la console. Ce délai doit être suffisant pour que l'humidité s'évapore.
- N'insérez aucun produit étranger dans la console.
- Retirez les disques compacts du lecteur lorsque vous déplacez la console.
- Ne laissez pas tomber la console, évitez les chocs.
- Ne tirez jamais la console par ses fils. Veillez à ne pas poser d'objets lourds sur les fils.

- Lors de la mise hors tension, mettez le bouton Power en position d'arrêt avant de débrancher l'adaptateur.
- Si jamais vous éteignez la console et si vous souhaitez la réutiliser aussitôt, attendez au moins 20 secondes avant de la remettre sous tension.

□ LES CONDITIONS D'UTILISATION IDEALES !

Pour créer des conditions d'utilisation idéales, il faut que la pièce où elle se trouve corresponde aux critères suivants :

- Evitez une exposition directe aux rayons du soleil et une trop grande proximité par rapport aux appareils de chauffage.
- La pièce ne doit pas être trop humide et être suffisamment aérée.
- Evitez la poussière, ainsi que les températures trop basses.
- Ne posez pas la console sur des meubles mal stabilisés, ni sur des surfaces d'où elle pourrait tomber.
- Veillez à ce que la console soit toujours posée bien à plat sur une surface plane et très stable (éviter les chocs ou les vibrations).
- Eloignez la console des champs magnétiques.
- Ne posez pas la console près d'une chaîne, ni près d'un téléviseur.

□ LA MAINTENANCE GENERALE

- N'utilisez pas de benzine, d'alcool ni de dissolvant pour nettoyer la console ou les disques compacts.
- Ne touchez pas la lentille interne de la console.

□ REMARQUES SUR LA MAINTENANCE DES DISQUES COMPACTS

- Replacez toujours les disques compacts dans leur boîtier.
- Prenez toujours les disques compacts par les rebords. Ne posez pas les mains sur la surface non imprimée.
- Ne pliez pas les disques, ne collez pas d'étiquette dessus, ne jouez pas non plus au frisbee avec eux !
- Utilisez toujours un chiffon sec et doux pour bien nettoyer les disques.
- Enlevez la poussière et les traces de doigt dans un mouvement partant du centre et allant vers l'extérieur.
- N'utilisez pas de solvant organique pour nettoyer les disques compacts.

□ RESOLUTION DE QUELQUES PROBLEMES COURANTS

LES PROBLEMES	LEURS SOLUTIONS
Il n'y a pas de courant	Vérifiez la bonne connexion de l'adaptateur sur la console et le branchement sur la prise de courant.
Il n'y a pas d'image, ni de son	- La prise de courant du téléviseur est-elle branchée ? - Vérifiez que l'interrupteur de la console est en position de marche - Le téléviseur est-il en mode "canal" ou en mode "vidéo" ? Vérifiez que le son est bien réglé, que l'adaptateur AC/DC de la console Neo Geo CD est connecté correctement et que les connexions sont réalisées à l'aide de câbles appropriés.
L'image est en noir et blanc, La couleur ne correspond pas à l'image	- Ajustez le contrôle de l'image de la télévision (la luminosité, le contraste, etc).
L'image saute ou tremble	Utilisez les réglages de stabilités verticale et horizontale de la télévision.
Il n'y a pas de son	- Vérifiez le volume de la télévision, de l'amplificateur ou de tout autre appareil. - Vérifiez que toutes les connexions ont été réalisées correctement. - N'avez-vous pas inséré le disque à l'envers? - N'y-a-t-il pas de la poussière accumulée sur la surface du disque compact ?

□ FICHE TECHNIQUE

NOM DU MODELE	NEO GEO-CD
SOURCE D'ALIMENTATION	AC 240 V, 50 Hz
CONSOMMATION	29 W
CONDITIONS D'UTILISATION CONSEILLEES	Température : 0°C-35°C Humidité : 30%-85%
PERIODE DE STOCKAGE DES DONNEES	Deux semaines
FORMAT DES DISQUES COMPACTS	8 cm et 12 cm (disques Neo Geo CD et disques audio)
DIMENSIONS	285 mm (largeur) x 285 mm (profondeur) x 95 mm (hauteur)
POIDS	2,1 kgs
CONTENU DU PACK	Une console 2 paddles Neo.Geo CD Un adaptateur AC/DC Un manuel d'instruction

Le produit et la documentation qui l'accompagne sont susceptibles d'être modifiés sans préavis.
Il est strictement interdit de louer la console.